Hungaro-Vill Automatika Kft.
1131 Budapest, Reitter F. u. 132.
Tel: (1) 238-0812
Fax: (1) 238-0813
E-mail: hungaro-vill@axelero.hu
2700 Cegléd, Szolnoki út 52.
Tel: (53) 501-161
Fax: (53) 501-162
www.hungaro-therm.hu

Egységes légtechnikai automatika szekrény
Típusa: **BFHF 1.2.**
Csak befúvás, vizes fűtés, direkt hűtés fagyvédelemmel, belső levegő hőmérséklet érzékelővel

Méret: 600x400x210 mm

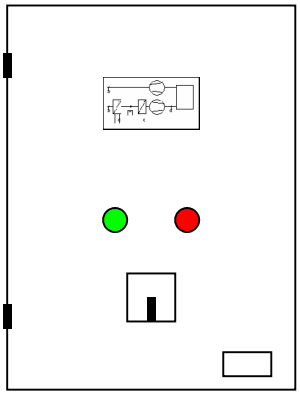

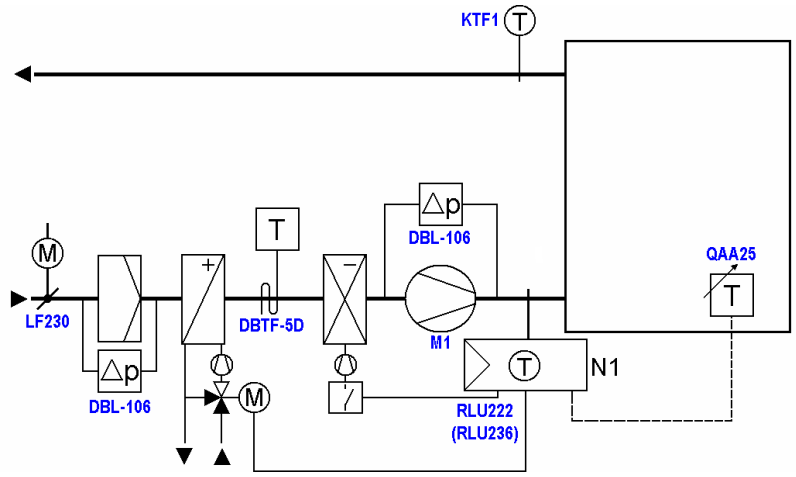

Szabályzórendszer
Légkezelő fűtéssel és hűtéssel.
Légfűtés vizes hőcserélővel, keverőszeleppel, fűtési szivattyú, egy vagy több fokozatú hűtés.
Opciók: RLU236 2-4 hűtési fokozat esetén, RLU222 helyett, Δp kapcsoló szűrőre, teremhőmérséklet érzékelő alapjel távállítóval, külső érzékelő.

Szabályzó

RLU222	Siemens SYNCO 200 szabályzó	LCD kijelzővel	1 db

Ajánlott automatika elemek

LF230	Zsalumozgató	230VAC 2P. 4Nm rugós	2 db
DBL-106	Differenciál-nyomáskapcsoló	20..300Pa	2 db
DBZ-06	Differenciál-nyomáskapcsoló	szerelőkészlet	2 db
DBTF-5D	Légoldali fagyvédő termosztát	3m	1 db
KTF1	Légcsatorna hőmérséklet-érzékelő	NI1000 200mm	2 db
DBL-106	*Differenciál-nyomáskapcsoló*	*20..300Pa*	*1 db*
DBZ-06	*Differenciál-nyomáskapcsoló*	*szerelőkészlet*	*1 db*
QAA25	*Alapjel távállító*		*1 db*
ATF1	*Külső hőmérséklet-érzékelő*	*NI1000*	*1 db*

Elektromos alkatrészek

M1	Befúvó ventilátor	3 fázisú 1,5 kW	1 db

Részletes árajánlatért forduljon irodánkhoz!

A műszaki jellemzők változtatásának jogát fenntartjuk.